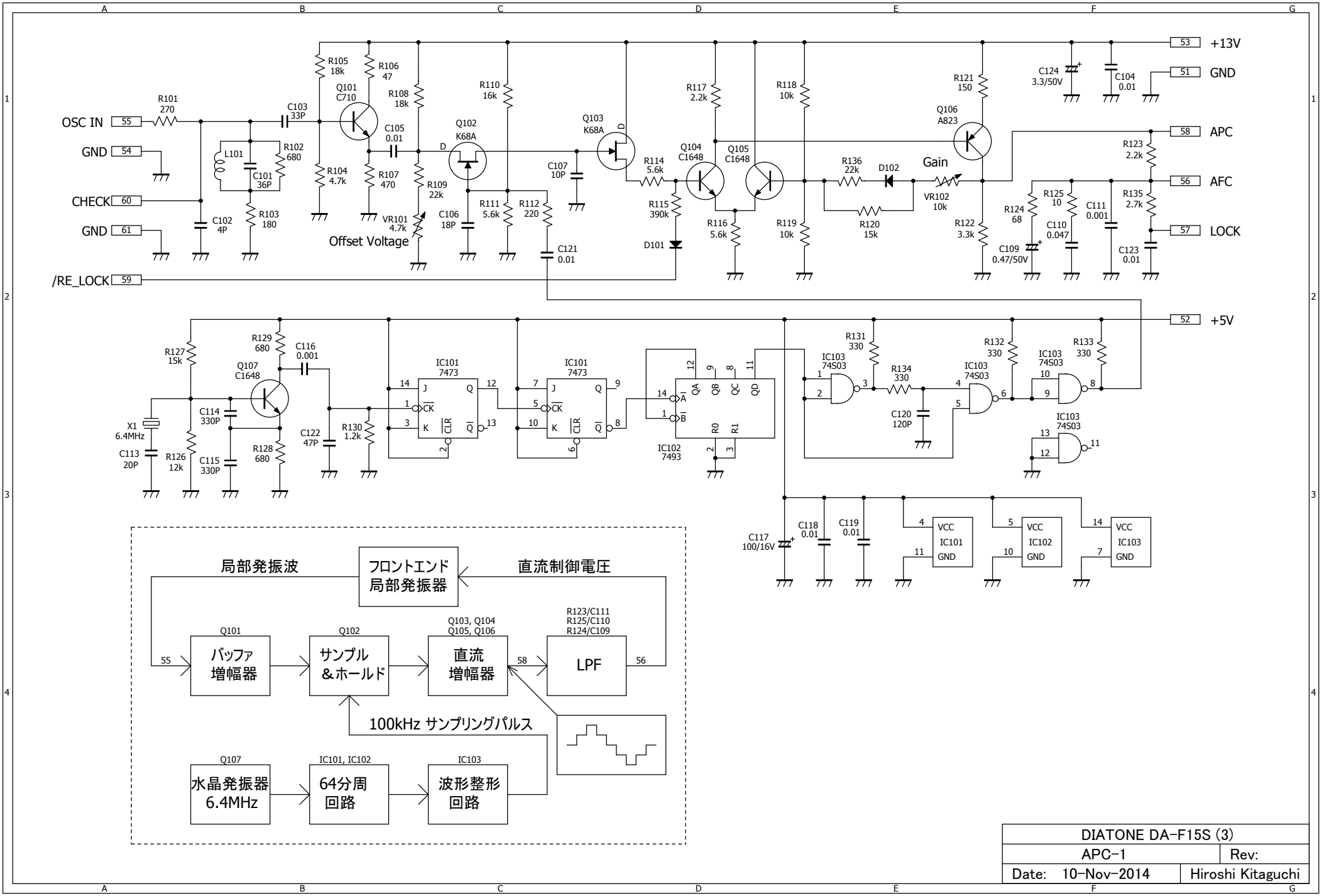
+13V
GND
APC
AFC
LOCK
+5V
OSC IN
GND
CHECK
GND
/RE_LOCK
Offset Voltage
Gain
局部発振波
フロントエンド
局部発振器
直流制御電圧
Q101
バッファ
増幅器
Q102
サンプル
&ホールド
Q103, Q104
Q105, Q106
直流
増幅器
R123/C111
R125/C110
R124/C109
LPF
100kHz サンプリングパルス
Q107
水晶発振器
6.4MHz
IC101, IC102
64分周
回路
IC103
波形整形
回路
DIATONE DA-F15S (3)
APC-1
Rev:
Date: 10-Nov-2014
Hiroshi Kitaguchi